TS-434M/XIUC THF5635-A/VI

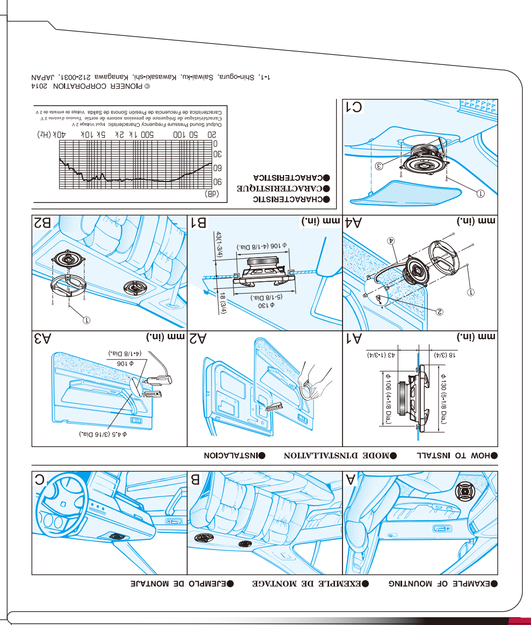

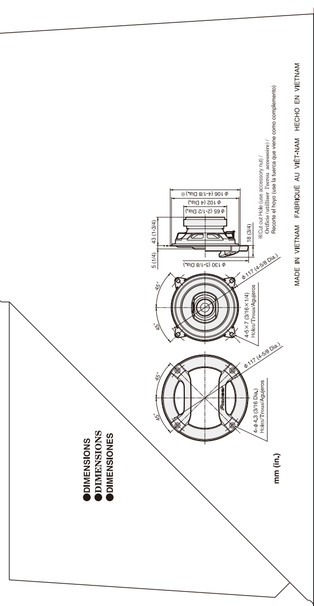

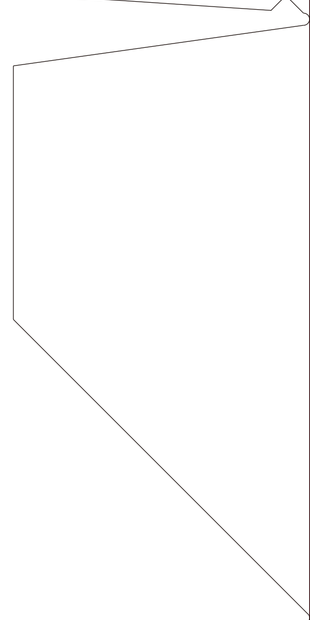

TS-434M 150W MAX.

Flush-Mount Car Speaker 4" (10 cm) COAXIAL 2-WAY

Haut-Parleurs À Montage Encastré Pour Automobile 2 VOIES COAXIAL 10 cm

Altavoz De Montaje Al Ras Para Automóvil 10 cm COAXIAL DE 2 VÍAS

Be sure to read this instruction manual before installing this speaker.
Prière de lire obligatoirement ce manuel d'installation avant de monter les haut-parleurs.
Antes de instalar el altavoz es importante que lea estas instrucciones.

⚠ WARNING

Over time your hearing "comfort level" adapts to higher volumes of sound, so that what sounds "normal" can actually be doing harm. To protect against hearing loss, set your equipment's volume at a low setting slowly increase it until you can hear it comfortably and clearly, and leave it there. Do not turn up the volume so high that you can't hear what's around you.

⚠ AVERTISSEMENT

Avec le temps, votre système auditif peut s'adapter à des volumes supérieurs, et ce qui vous semble un « niveau de confort normal » pourrait au contraire endommager votre ouïe. Pour éviter toute perte auditive, réglez d'abord le volume de votre matériel à un niveau inférieur, puis montez-le progressivement jusqu'à un niveau d'écoute confortable et clair. Ne touchez ensuite plus au bouton du volume, et assurez-vous toujours de pouvoir entendre ce qui se passe autour de vous.

⚠ WARNING

Handling the cord on this product or cords associated with accessories sold with the product may expose you to chemicals listed on proposition 65 known to the State of California and other governmental entities to cause cancer and birth defect or other reproductive harm.

Wash hands after handling.

⚠ CAUTION

1. Do not touch the speaker flexible wire Ⓐ.
2. Do not change the direction of the speaker terminal assembly Ⓑ.
3. Make sure lead and speaker terminals do not contact metal.
4. When making connections, refer also to the instruction manual of the car stereo used.

⚠ ATTENTION

1. Ne jamais toucher le fil flexible de haut-parleur Ⓐ.
2. Ne pas modifier l'orientation de plaquette de connexions du haut-parleur Ⓑ.
3. S'assurer que les fils et les bornes de haut-parleurs ne touchent pas une pièce métallique.
4. Le branchement s'opère après consultation de la notice d'instructions de l'autoradio qui est utilisé.

⚠ PRECAUCION

1. No se debe tocar el alambre flexible Ⓐ del altavoz.
2. No cambiar la dirección del ensamblaje de terminal del altavoz Ⓑ.
3. Asegurarse de que los terminales del altavoz y el hilo conductor no están en contacto con el metal.
4. Para hacer la conexión consultar también el manual de instrucciones que se provee para el "reproductor".

●SPECIFICATIONS

- Reproduction system ····· Coaxial two way
- Speaker specifications
  - Woofer ····· φ 102 mm (4" Dia.)
    Water-resistant
    Injection-molded polypropylene cone
    High compliance, rolled edge
    Heat-resistant voice coil
    Magnet : 130 g (4.4 oz)
  - Tweeter ····· φ 30 mm (1-3/16" Dia.)
- Nominal impedance ····· 4 Ω
- Sensitivity ····· 86 dB (± 1.5 dB)
- Frequency response ····· 45 Hz to 18 kHz (−20 dB)
- Maximum music power ····· 150 W
- Nominal power ····· 20 W
- Grille material ····· Heat-proof resin
- Weight (per speaker including accessory parts) ····· 0.38 kg (13 oz)
- Gross weight (2 speakers including packaging) ····· 0.89 kg (1 lb. 15 oz)

●CARACTERISTIQUES

- Système de reproduction ····· Coaxial à 2 voies
- Spécifications des haut-parleurs
  - HP Grave ····· φ 102 mm
    Résistant à l'eau
    Cône en polypropylène moulé par injection
    Grande élasticité acoustique, bord arrondi
    Bobine mobile résistante à la chaleur
    Aimant 130 g
  - HP Aigu ····· φ 30 mm
- Impédance nominale ····· 4 Ω
- Sensibilité ····· 86 dB (± 1,5 dB)
- Bande passante ····· 45 Hz à 18 kHz (−20 dB)
- Puissance musicale maximum ····· 150 W
- Puissance nominale ····· 20 W
- Matériau de grille ····· Résine résistante à la chaleur
- Poids (par haut-parleur pièces accessoires comprises) ····· 0,38 kg
- Poids brut (2 haut-parleurs emballage compris) ····· 0,89 kg

●ESPECIFICACIONES

- Sistema de reproducción ····· Coaxial de 2 vías
- Especificaciones del altavoz
  - Woofer ····· φ 102 mm
    A prueba de agua
    Membrana de polipropileno moldeado por inyección
    Alta elasticidad, borde laminado
    Bobina de voz resistente al calor
    Imán 130 g
  - Tweeter ····· φ 30 mm
- Impedancia nominal ····· 4 Ω
- Sensibilidad ····· 86 dB (± 1,5 dB)
- Respuesta de frecuencia ····· 45 Hz a 18 kHz (−20 dB)
- Máxima potencia de musica ····· 150 W
- Potencia nominal ····· 20 W
- Material de la rejilla ····· Resina a prueba de calor
- Peso (por altavoz incluyendo accesorios) ····· 0,38 kg
- Peso bruto (2 altavoces incluyendo embalaje) ····· 0,89 kg